CARGO NEWS letter

Coevorden, den 9. Januar 2015

Neu Cargo Floor Typenschild

Sehr geehrter Kunde,

Zu Ihrer Information möchten wir Ihnen hiermit mitteilen dass unser Typenschild, worauf die Cargo Floor Systemnummer angegeben ist, geändert wurde.

Die Systemnummer wird nur noch aus Ziffern bestehen, die Buchstaben verfallen.

Allgemeines umfangreiches Typenschild
Neben der Systemnummer wird auch die Cargo Floor Verkaufsnummer wiedergegeben und ist ein Feld für 9 Ziffern dazugekommen worin wir, wenn erwünscht, Ihre Identifikations- oder Bestelnummer erwähnen können.
Die Nummerierung wird automatisch versehen von einem Barcode; dies macht es möglich die gewünschten Daten einzuscannen.

Verkürztes kleines Typenschild
Um einfach und schnell an der Außenseite des Aufliegers das Systemnummer ablesen zu können, wird seit einige Jahren, in der Nähe des standard mitgelieferte Druckfilters, ein extra Typenschild montiert. Auf diesem Typenschild steht jetzt neben der Cargo Floor Systemnummer auch einem Barcode.

Farb- und Schmutzschutz
Die Typenschilder wurden speziell versehen von einer doppelten transparenten Schutzfolie. Die erste transparente Schutzfolie ist versehen mit einer Lippe welcher sichtbar bleibt wenn das Cargo Floor System lackiert oder sehr dreckig wurde. Diese Schutzfolie kann einfach entfernt werden sodass die Daten wieder gut lesbar sind und die zweite Schutzfolie bleibt intakt sodass die Daten gut geschützt bleiben. Dies bedeutet ebenfalls dass Sie die Typenschilder nicht extra abdecken brauchen wenn Sie dafür wählen die Antriebseinheiten extra zu lackieren, beide Schutzfolien brauchen Sie normalerweise nicht zu entfernen.

In der Anlage treffen Sie ein Beispiel der neuen Typenschilder an und wurde angegeben wo diese sich befinden.

Im Vertrauen, Sie hiermit umfassend informiert zu haben, verbleiben wir in der Zwischenzeit,

mit freundlichen Grüßen,

Cargo Floor B.V.
Coevorden, Die Niederlande

IHR CARGO TEAM

INFORMATIE - INFORMATION

ISO 9001 - 2008
Certified company

CARGO NEWS letter

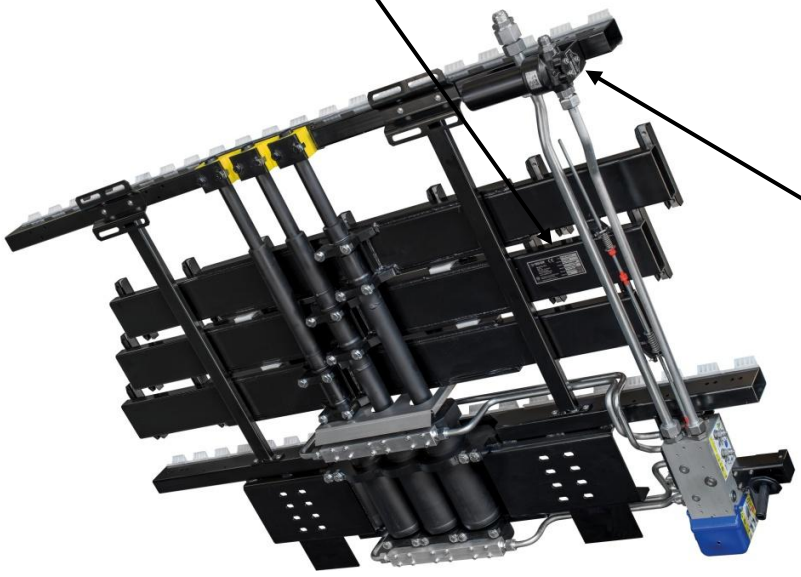

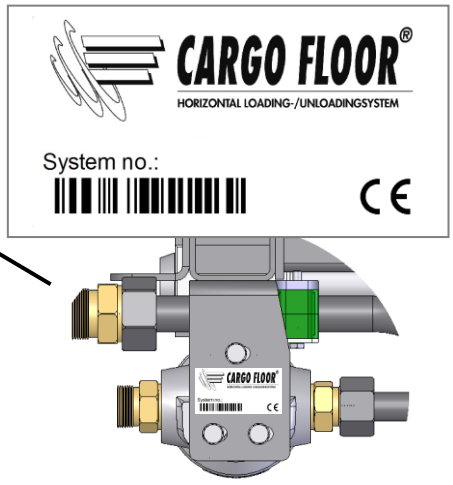

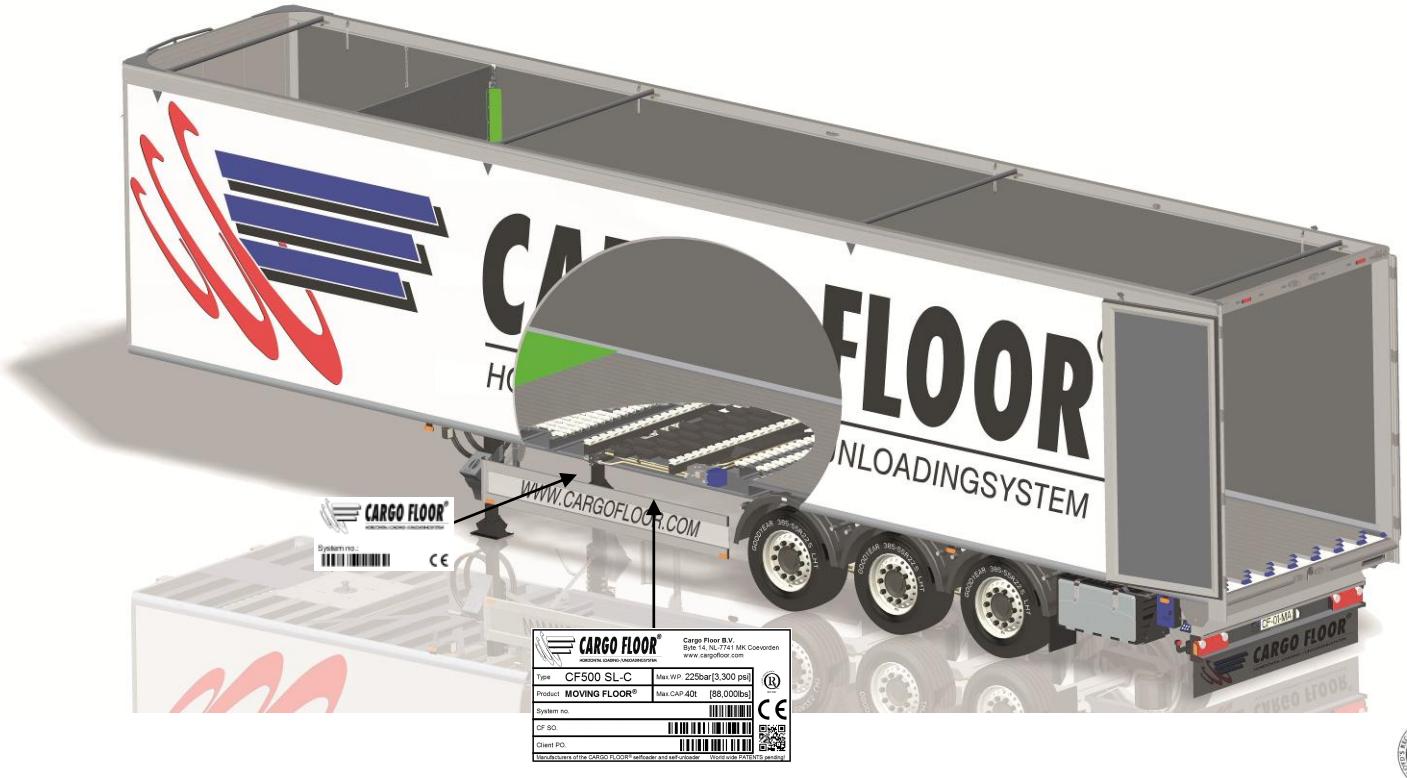

NFORMATION

ISO 9001 - 2008
Certified company